Разрез 1-1

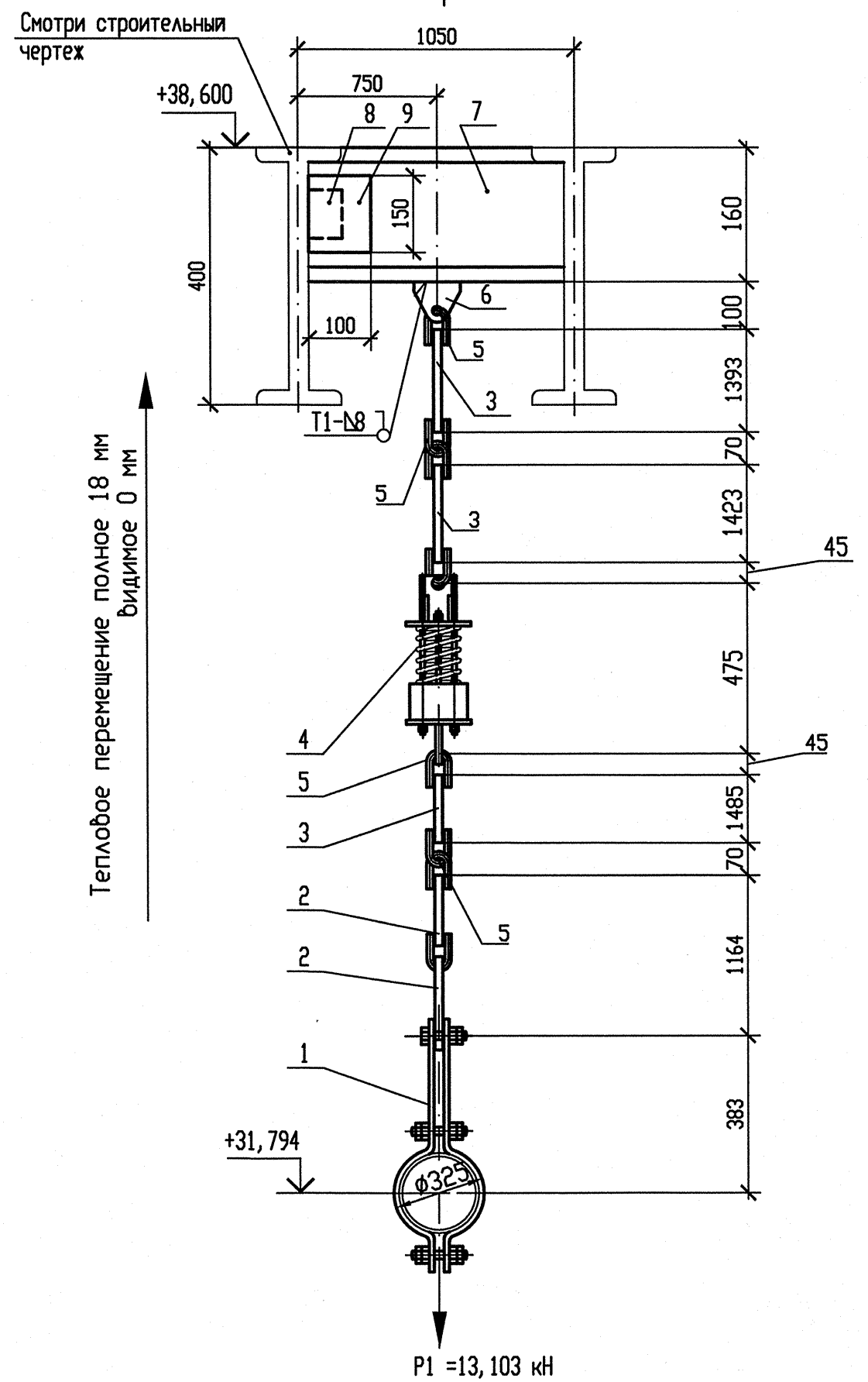

Схема расположения опоры

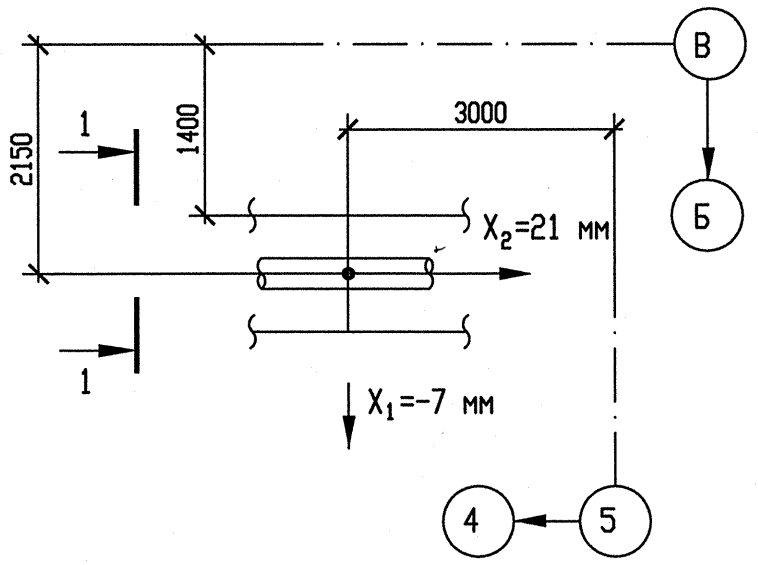

Спецификация деталей

Поз.	Обозначение	Наименование	Кол.	Материал	Масса, кг ед.	Масса, кг общ.	Примечание
1	260СТ108.275.52-80	Блок хомутовый	1	Сборный	30,5416	30,5416	
2	090СТ108.632.02-80	Тяга с серьгой	1	Сборный	10,12	10,12	См. т. т. п. 5
3	ГОСТ 2590-2006	Круг В24 l=1500	3	20 ГОСТ 1050-88	5,33	15,99	См. т. т. п. 6
4	080СТ108.275.58-80	Блок пружинный	1	Сборный	37,0676	37,0676	
5	050СТ108.643.01-80	Ушко	7	20 ГОСТ 1050-88	0,86	6,02	
6	030СТ108.367.37-80	Проушина	1	Ст3сп5-сВ ГОСТ 14637-89	0,93	0,93	
7	ГОСТ 8239-89	Двутавр 16 l=1100	1	Ст3пс2-сВ ГОСТ 535-2005	17,49	17,49	
8	ГОСТ 19903-74	Лист Б-ПН-10 130х90	1	Ст3пс5-сВ ГОСТ 14637-89	0,9184	0,9184	
9	ГОСТ 19903-74	Лист Б-ПН-10 150х100	1	Ст3пс5-сВ ГОСТ 14637-89	1,1775	1,1775	
	ГОСТ 9467-75	Электроды		УОНИИ 13/45		-	

Итого: 120,2551

Опора	Характеристика пружины								
	табличные данные			при установке		в раб. состоянии		в хол. состоянии	
	Доп. раб. нагрузка Pmax, кН	Прогиб при Pmax λmax, мм	Высота пружины в сб. сост Но, мм	Высота пружины Нмонт, мм	Нагрузка на пружину Рмонт, кН	Высота пружины Hраб, мм	Нагрузка на пружину Pраб, кН	Высота пружины Hхол, мм	Нагрузка на пружину Pхол, кН
3RN23Y04	26,34	70	221	168	19,811	186	13,103	186	13,148

1 Привязку опоры смотри чертеж R3.RN21.3010.012.01.00.001.
2 Сварку производить по ГОСТ 5264-80.
3 Сварка тяги с ушком смотри ОСТ 108.632.02-80.
4 Отметка трубопровода подлежит уточнению в соответствии с уклоном трубопровода.
5 Деталь поз. 3 обрезать на монтаже до размеров, указанных на чертеже, с уточнением по месту.
6 P1 – нагрузка, равная весу трубы с водой и изоляцией.
7 Изготовить один комплект.

АРХИВНЫЙ ЭКЗЕМПЛЯР

1	-	Зам.	538-12	-	-
Изм	N уч.	Лист	N докум	Подп.	Дата
Инженер Зк.		Терентьева			28.09
Пров. инж. Зк.		Огнева			28.09
Пров. вед. инж.		Пантюшина			28.09
И. о. нач. гр.		Филатов			28.09
Н. контр.		Краснояров			28.09

Инв. N подл. R3.00262.1.0.12
Лист 87

R3.RN21.3012.012.01.00.036

Ростовская АЭС Блок 3

Главный корпус
Машинное отделение (ДО, ЗЗТУ)
Конденсатопроводы из ПВД-6 в деаэратор

Стадия	Лист	Листов
Р	1	1

Подвеска пружинная
3RN23Y04

ОАО "НИАЭП" 2012

Формат А4х3

Инв. N подл.	Подп. и дата	Взам. инв. N
R3.00262.1.0.12		